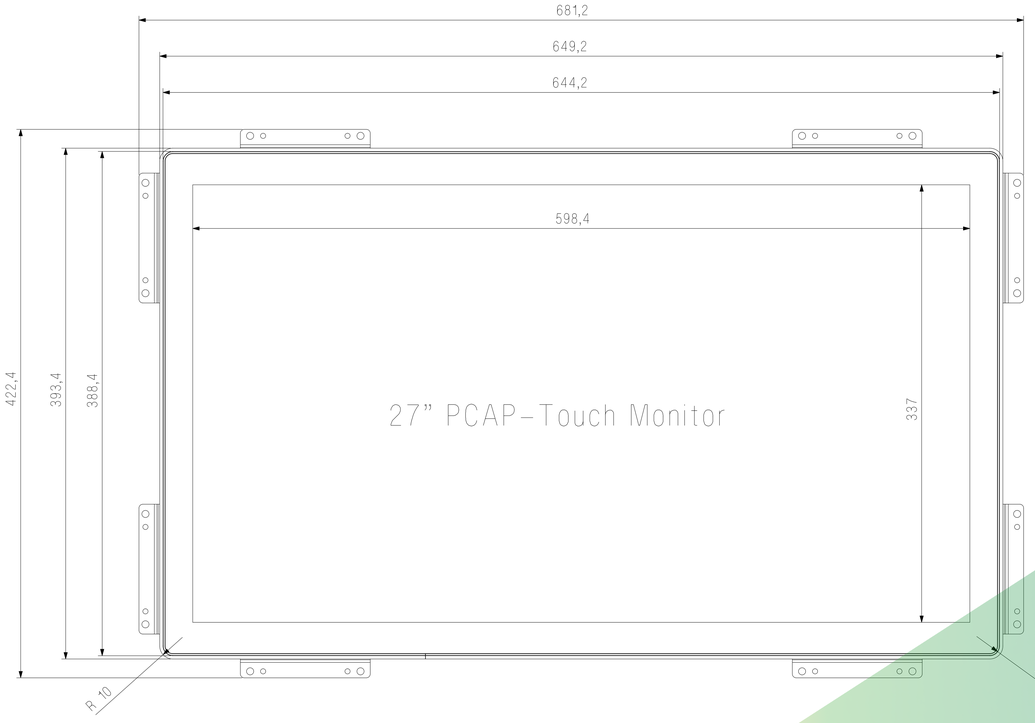
681,2
649,2
644,2
598,4
422,4
393,4
388,4
337
27" PCAP-Touch Monitor
R 10
R 7,5

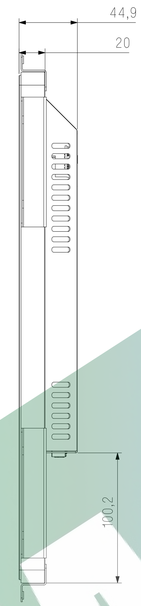
44,9
20
100,2

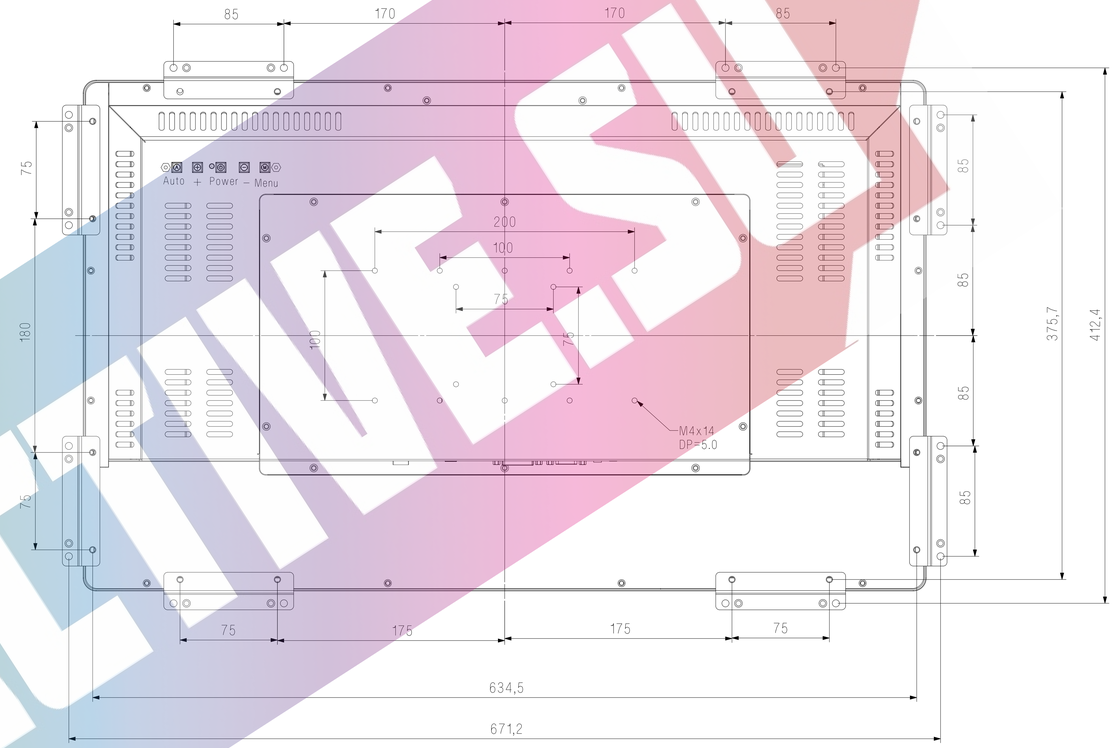
85
170
170
85
75
180
75
Auto + Power − Menu
200
100
75
100
75
M4x14
DP=5.0
85
85
85
85
375,7
412,4
75
175
175
75
634,5
671,2

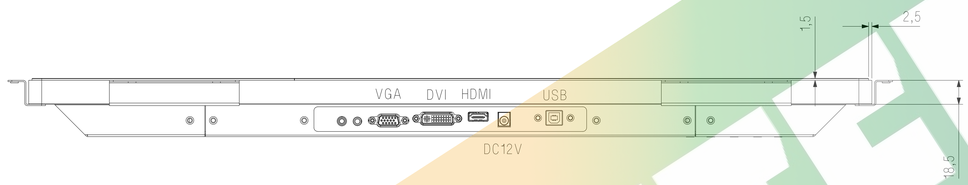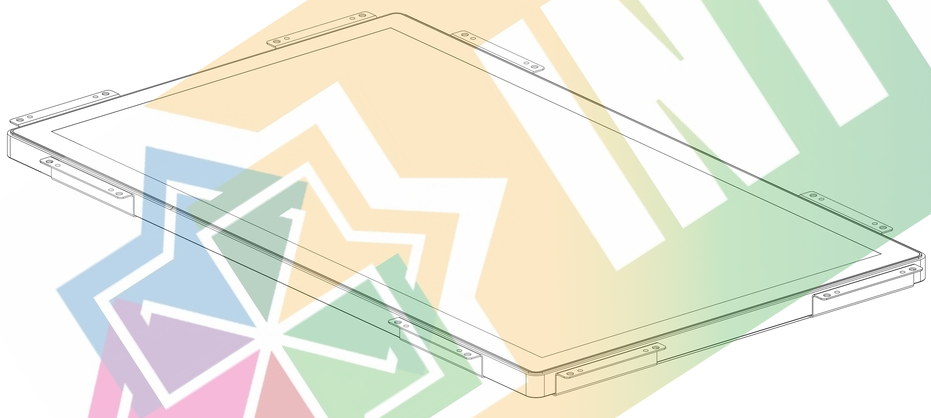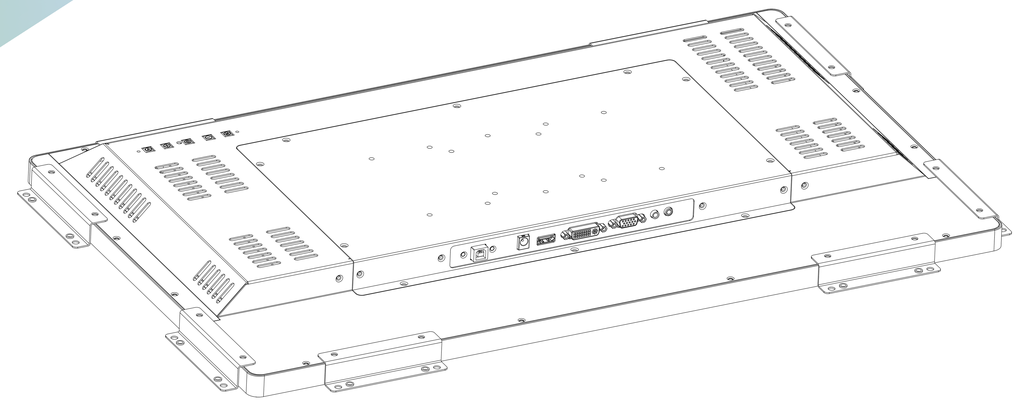
1,5
2,5
VGA
DVI
HDMI
USB
DC12V
18,5